4 Le Pas du Château
85670. SAINT PAUL MONT PENIT

TEL : 02-51-98-55-64
FAX : 02-51-98-59-07
EMAIL : info@medicatlantic.fr
Sitio internet : http//: www.winncare.fr

MANUAL DE INSTRUCCIONES

MESA EVILENCE

INDICE **FECHA 01/07/2015**

T 38 00

① CONDICIONES DE TRANSPORTE
② CONDICIONES DE ALMACENAMIENTO
③ CONDICIONES DE MONTAJE
④ CONDICIONES DE UTILIZACION
⑤ CONDICIONES DE MANTENIMIENTO
⑥ CONDICIONES DE DESECHO

LEER OBLIGATORIAMENTE ANTES DE CUALQUIER UTILIZACION
EJEMPLAR A CONSERVAR

CE

Avec Ecofolio tous les papiers se recyclent.

ADVERTENCIA

Este manual de instrucciones forma parte integrante del producto; contiene prescripciones técnicas que no pueden reproducirse total o parcialmente, ni divulgarse o utilizarse sin autorización, con una finalidad de competencia, ni transmitirse a terceros.
Aunque todas las informaciones que figuran en este manual de instrucciones hayan sido minuciosamente verificadas, y pueden considerarse fiables, MEDICATLANTIC no asume ninguna responsabilidad por los errores, omisiones o erratas eventualmente presentes.

① *CONDICIONES DE TRANSPORTE*

Durante el transporte, la mesa estará plegada y embalada en cartón. ATENCIÓN: está expresamente prohibido apilar los paquetes sobre la mesa.

② *CONDICIONES DE ALMACENAMIENTO*

La mesa debe almacenarse protegida de la humedad en un local seco y templado (entre 5°C y 40°C).

③ *CONDICIONES DE MONTAJE*

No aplicable

④ *CONDICIONES DE UTILIZACION*

La mesa ha sido prevista para comer y leer.
LA CARGA DE LA BANDEJA NO DEBE SUPERAR EN NINGÚN CASO 15 KG.

4 1 DESCRIPCIÓN GENERAL

La mesa está compuesta por una base 1, un mástil 2, un soporte de bandeja 3, un reborde en 3 lados 4, una bandeja grande 5, una bandeja pequeña 6 y una guía 7.

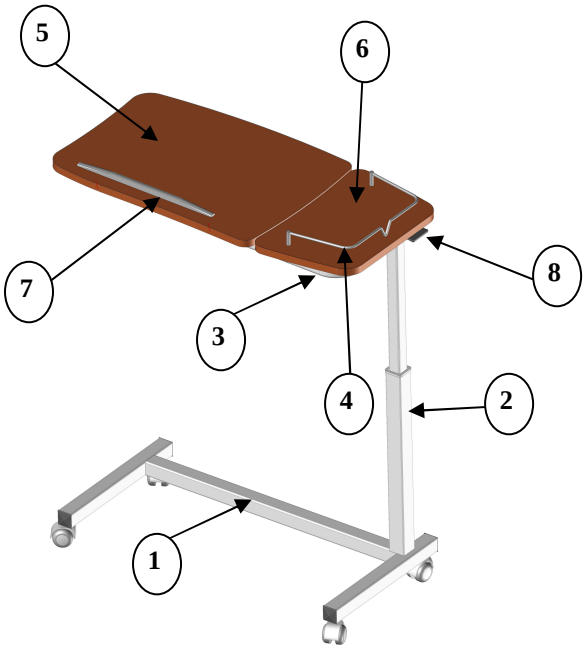

4.2 UTILIZACIÓN

Para subir o bajar la mesa, levantar la empuñadura indicación 8 y ajustar la bandeja a la altura deseada

4.3 PRECAUCIONES DE UTILIZACIÓN

La mesa debe utilizarse respetando los diferentes puntos enunciados y comprobando que no haya ningún objeto o cuerpo en su zona de funcionamiento. En caso de proyecciones de agua o si, por ejemplo, se vierte un vaso con líquido, secar la bandeja inmediatamente. El incumplimiento de esta advertencia no podrá dar lugar a reclamación.

5 CONDICIONES DE MANTENIMIENTO

5.1 MANTENIMIENTO

- Al menos una vez al año se debe realizar un examen minucioso de los siguientes elementos de la mesa: las ruedas, el mecanismo de regulación en altura, la fijación de la bandeja y el reborde.

5.2 LIMPIEZA

- Limpiar la estructura utilizando agua jabonosa con un paño suave y, después, aclarar y secar.
- Se prohíbe el uso de productos agresivos o abrasivos como detergente, jabón en polvo, disolvente y lejía.

5.3 DESINFECCIÓN

- Utilizar un producto desinfectante con acción bactericida, fungicida y virucida, pulverizando un spray uniformemente sobre las superficies o aplicándolo con una bayeta desechable o bien pulverizando un aerosol desinfectante a una distancia de 30 cm.

- Dejar secar y preservar el material desinfectado de los otros materiales no desinfectados mediante una película gracias a una etiqueta que indique la fecha de la desinfección. (EN CASO DE ALQUILER) ***ATENCIÓN:***

Respetar las precauciones de utilización de los productos desinfectantes indicadas sobre estos últimos.

5.4 GARANTÍA

- El conjunto de nuestras fabricaciones están garantizadas contra cualquier defecto de fabricación, si se cumplen las condiciones normales de utilización y de mantenimiento.

- No se tienen en cuenta los costes de mano de obra, correspondientes a los cambios de las estructuras o piezas en garantía.

- Por lo que se refiere a las duraciones de garantías específicas a cada producto, sírvase remitirse a las condiciones generales de venta.

- Para un eventual mantenimiento, en toda la correspondencia, es imprescindible que nos comunique las indicaciones que figuran en la etiqueta de identificación de la mesa.

- El reemplazo se efectúa por el suministro de piezas de origen dentro del límite de la duración de la garantía por nuestra red de reventa que determina el principio del período de garantía.

- Con el fin de permitir una buena aplicación de esta garantía y también evitar cualquier facturación, es obligatorio el retorno de las piezas defectuosas.

5.5 IDENTIFICACIÓN

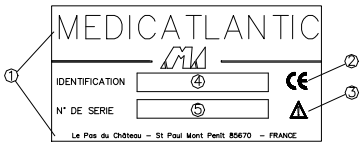

① Nom et adresse du fabricant
② marquage CE
③ Attention voir notice d'instruction
④ Identification du produit
⑤ Numéro de série et date de fabrication

⑥ *CONDICIONES DE DESECHO*

Se impone el desecho de la mesa si ya no se respetan las exigencias esenciales, en particular, cuando el producto ya no posee sus características de origen y éste no ha sido objeto de una recuperación en el proceso de fabricación. La naturaleza de los productos utilizados que constituyen la mesa no afecta directamente al medio ambiente; no obstante, se recomienda tomar las disposiciones necesarias para que únicamente se utilice para la función previamente definida.